BBI-SDS

DESCRIPTION DU PRODUIT

Forets SDS-plus à faible impact pour les matériaux creux.

CARACTÉRISTIQUES

- Forets SDS-plus à faible impact pour les matériaux creux.
- Réduit l'amplitude de la percussion pendant le perçage afin de ne pas casser le matériau de base.
- Foret conçu pour percer la tuile, la céramique, principalement utilisé dans les installations solaires.
- Plaque de carbure haut rendement avec pointe autocentrante.
- La pointe de centrage est caractéristique et permet un perçage simple et de haute précision, offrant plus de sécurité et de précision dès le début du perçage pour l'installation.
- Variété de diamètres et de longueurs pour des assemblages flexibles.
- Parfait pour la perforation de matériaux de construction perforés.

MATÉRIAU DE BASE

1. GAMME

1.1 BBI-SDS — Foret SDS-plus à faible impact

CODE	Diamètre [mm]	Longueur [mm]
BBISDS10210	Ø10	210
BBISDS16400	Ø16	400

2.DONNÉS D'INSTALLATION

2.1 BBI-SDS — Foret SDS-plus à faible impact

Matériau de base

Tableau des dimensions

Code	Ø D (mm)	Ø Dc (mm)	L (mm)	Lr (mm)	A (mm)	B (mm)	C (mm)	E (mm)	F (mm)	G (mm)
BBISDS10210	10	9	210	140	15	6	8,3 ÷ 8,5	60 ± 0.5	10	130º
BBISDS16400	16	14	400	300	15	6	8,3 ÷ 8,5	60 ± 0.5	10	130º

Plan

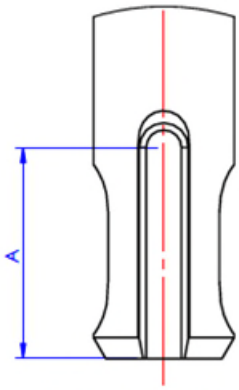

A - S.D.S PLUS MODIF.
ÉCHELLE 2 :1

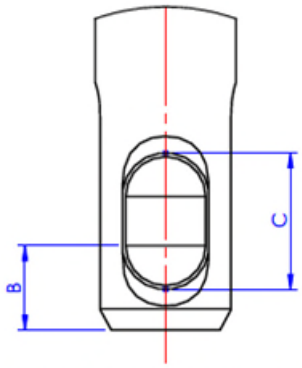
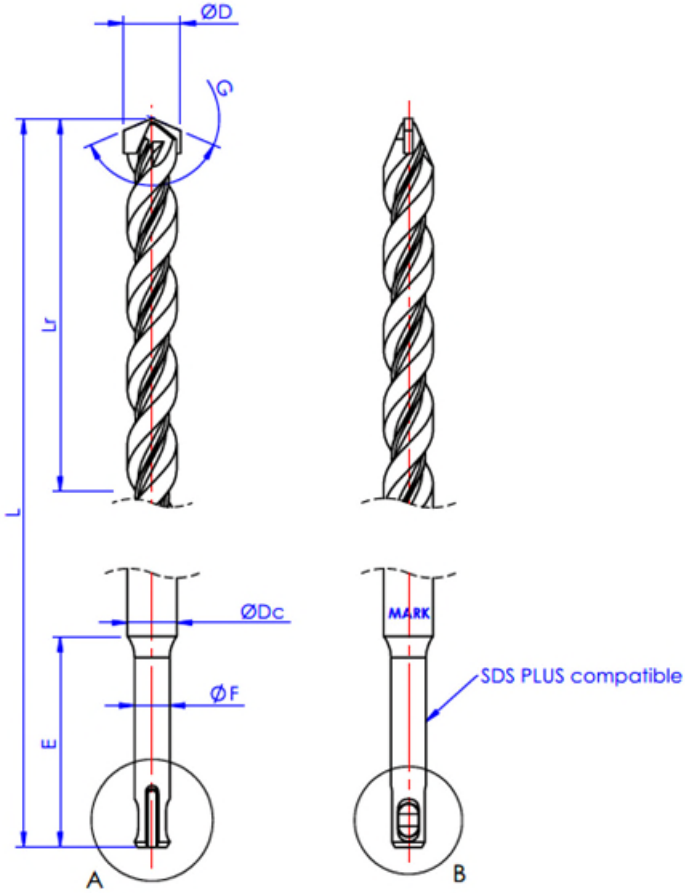
B - S.D.S PLUS SHORT MODIF.
ESCALA 2 : 1